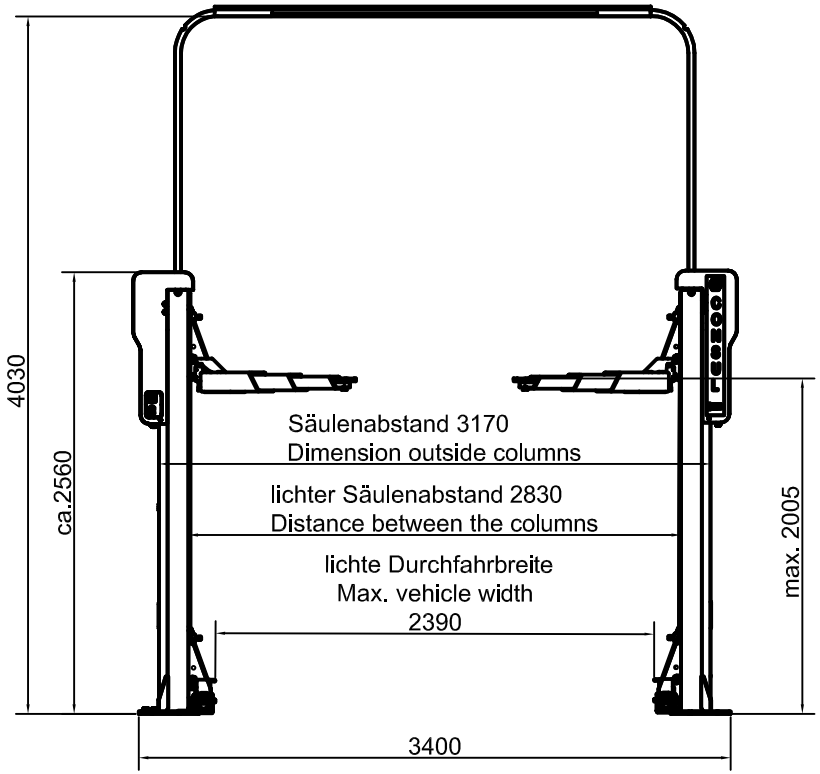

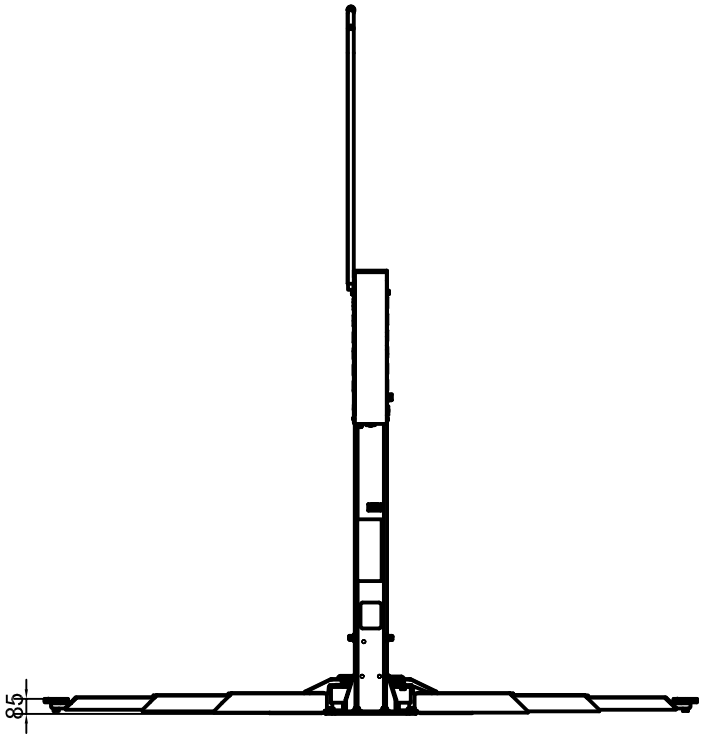

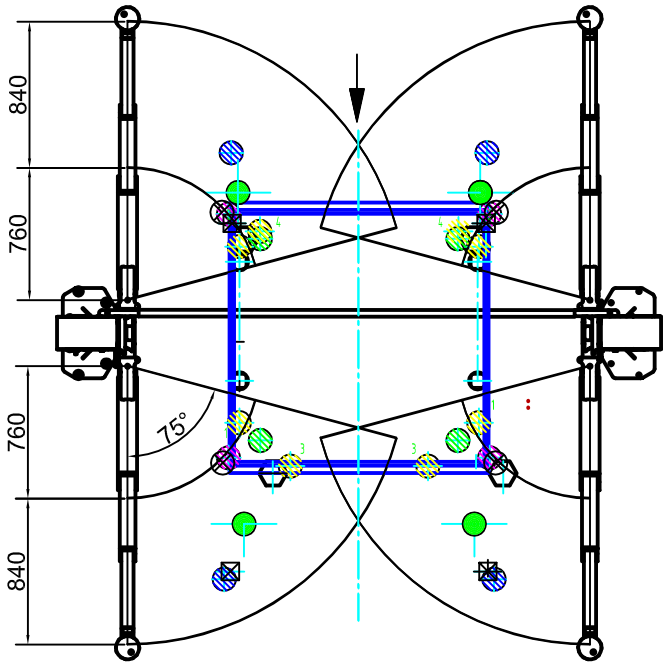

- VW LT 06> Crafter RS3
- VW LT2 lang (mit Altern.)
- VW T5 lang
- VW Golf V
- VW UP
- MB Smart for two
- BMW R50
- BMW 3er Serie
- Toyota iQ
- MB Smart BR453
- Q7 ab 2006
- A6 ab 2005
- C-Klasse

Tragfähigkeit 4.000 kg
Lastverteilung 3:1
Hubhöhe ca. 2.005 mm
Hub-/Senkzeit ca. 35 s
Unterschwenkhöhe ca. 85 - 115 mm
Auszug lange Tragarme ca. 760 - 1600 mm
Aufstellbreite/-höhe ca. 3.400 / 2.560 mm
Antriebsleistung 2 x 3 kW
Antriebsspannung (elektrisch) 400 / 50 V/Hz
Absicherung (elektrisch) 16 A träge

Aus:								Oberfläche DIN ISO 1302
								Maße ohne Toleranzangaben: DIN ISO 2768 mittel
Änd.	Ind.	Datum	Name	gepr.	Maßstab:		Datum	Name
						gez.	07.03.2014	ANJA
						gepr.	29.11.2016	Kassner
					Consul 2.40 Premium			

CONSUL Hebezeugbau GmbH
58553 Halver

H327.10-54060.9

Ersatz für:
Ersetzt durch:
Blatt: 1
von: 3