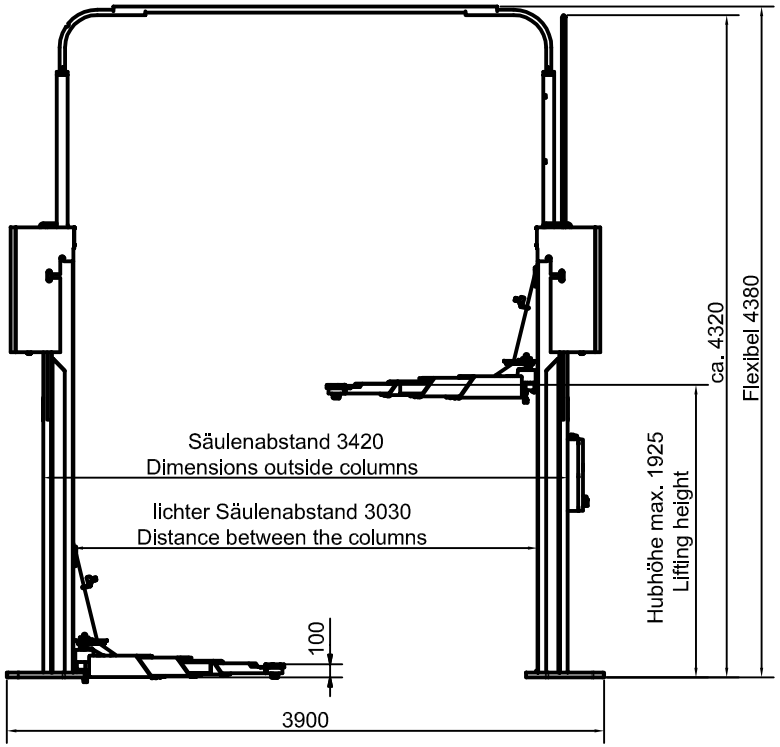

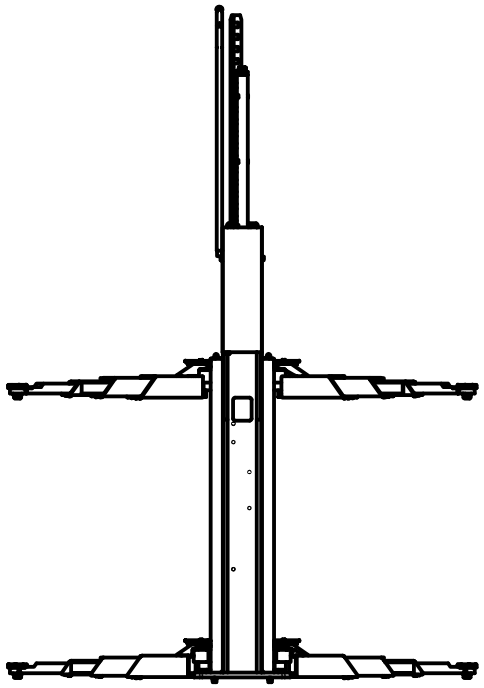

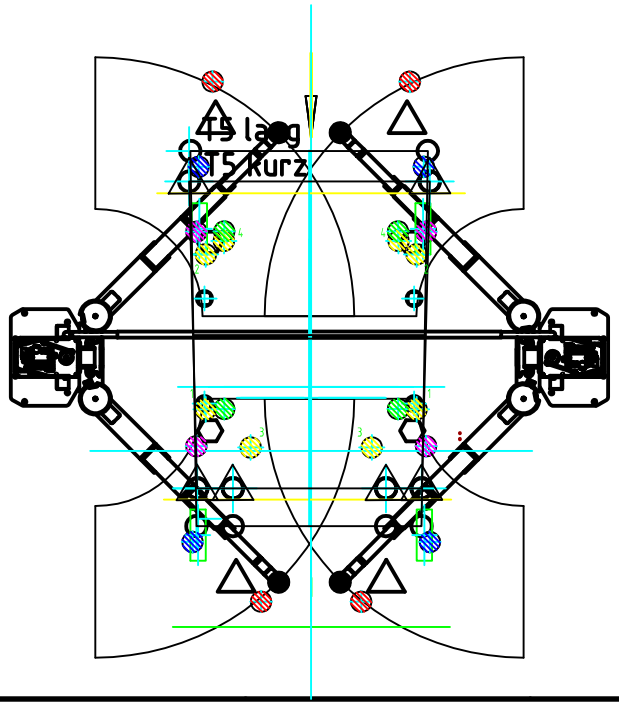

- VW LT 06> Crafter RS3
- VW LT2 lang (mit Altern.)
- VW T5 lang
- VW Golf V
- VW Golf UP
- MB Smart for two
- BMW R50
- BMW 3er Serie
- Toyota iQ
- MB Smart BR453

Aus:									Oberfläche DIN ISO 1302
									Maße ohne Toleranzangaben: DIN ISO 2768 mittel
Änd.	Ind.	Datum	Name	gepr.	Maßstab:		Datum	Name	CONSUL Fahrzeugtechnik GmbH 58553 Halver
						gez.	10.03.2014	ULRICH	
						gepr.	10.03.2014	Kassner	
					Consul 2.55 HD				H458.10-53917.1
									Ersatz für: Blatt: 1
									Ersetzt durch: von: 3